# Электромеханические замки

## Автоматический замок + электропланка

### Серия TCP

**Функция:**

» При закрытии двери ригель автоматически задвигается
» Дверь всегда закрыта по умолчанию, даже если не закрыт цилиндр
» Когда на электропланку подается питание, двер разблокируется
» Всегда можно механически открыть замок с помощью цилиндра или ручки изнутри

**Технические характеристики:**

» Межосевое расстояние: 85 мм
» Под квадрат: 8 мм
» Backset (отступ от края полотна): 25/30/35/50 мм.
» Электропланка и торцевая планка- нержавеющая сталь.
» Расстояние между дверной коробкой и полотном- не более 5 мм

**Электрические характеристики:**

» Стандартное напряжение 12В постоянного (автоматически) или переменного тока
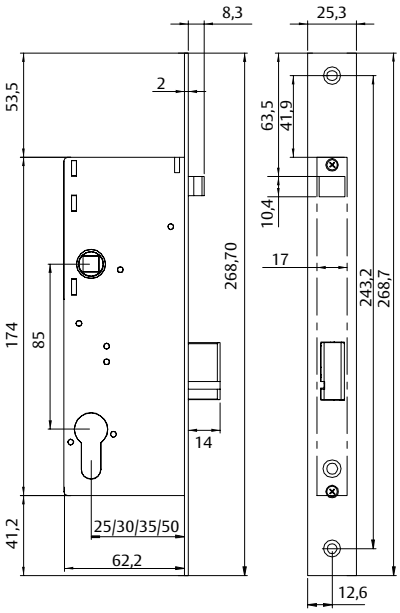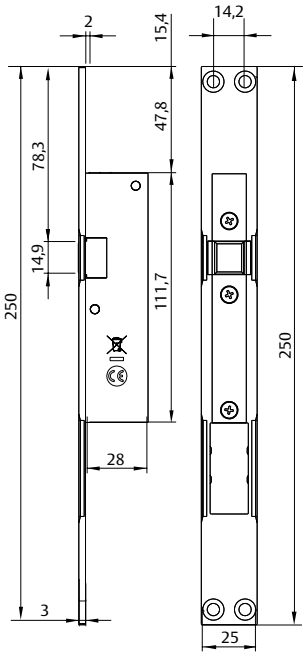
| Артикул | Backset |
|---|---|
| TCP25 | 25 мм |
| TCP30 | 30 мм |
| TCP35 | 35 мм |
| TCP50 | 50 мм |